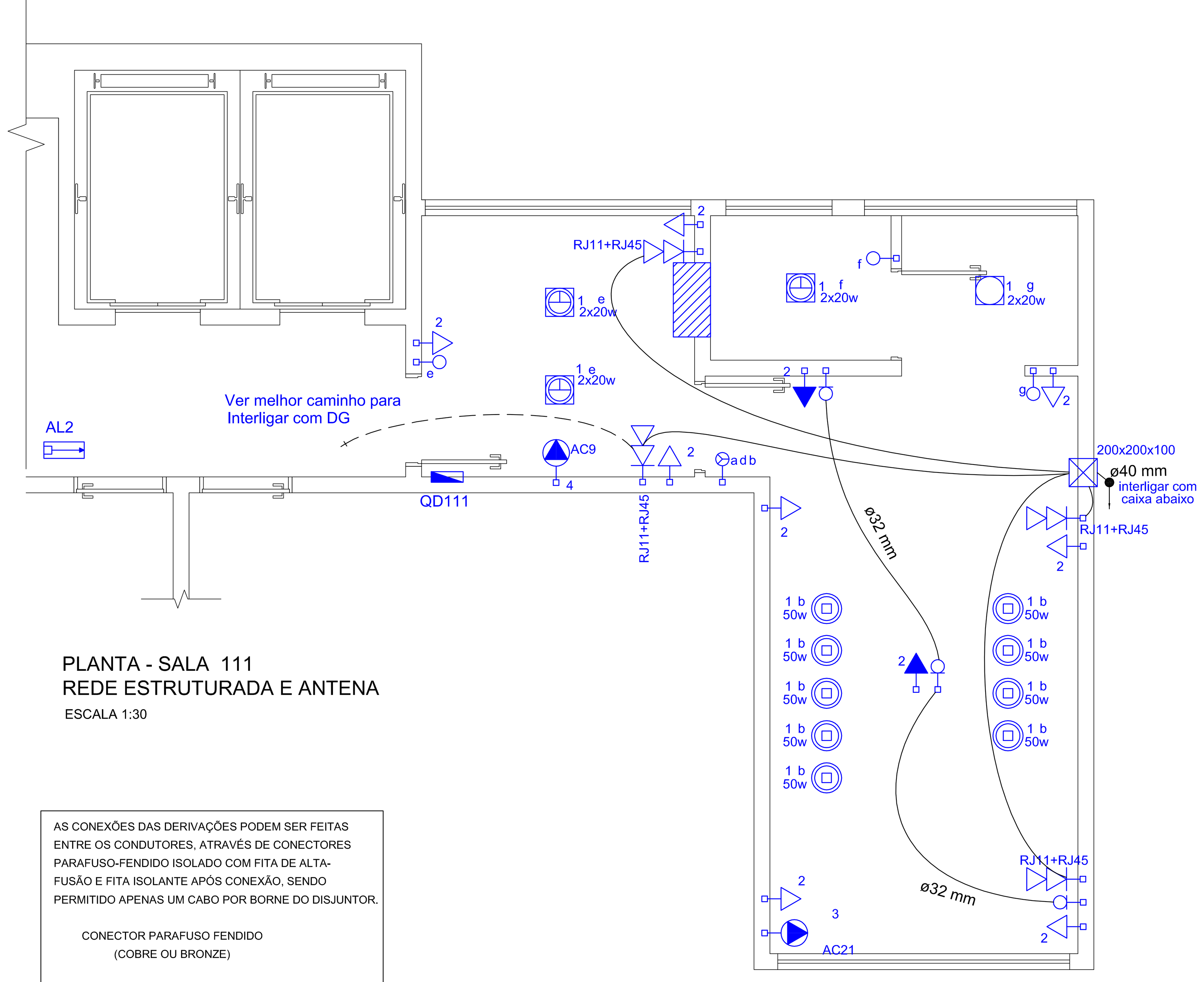

PLANTA - SALA 111
REDE ESTRUTURADA E ANTENA
ESCALA 1:30

AS CONEXÕES DAS DERIVAÇÕES PODEM SER FEITAS ENTRE OS CONDUTORES, ATRAVÉS DE CONECTORES PARAFUSO-FENDIDO ISOLADO COM FITA DE ALTA-FUSÃO E FITA ISOLANTE APÓS CONEXÃO, SENDO PERMITIDO APENAS UM CABO POR BORNE DO DISJUNTOR.

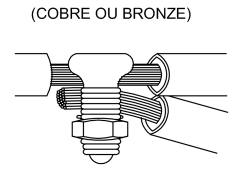

DETALHE DO CONECTOR
SEM ESCALA

DIMENSIONAMENTO:

QDC de cada sala: Disjuntor bipolar termomagnético 32 A DIN
Quadro em termoplástico, para 18 elementos, com disjuntor geral, barramento de terra, neutro e barramento de fases para 70A, aterrado.
Ramal interno: Eletroduto de PVC rígido 34 mm
Condutor: Cabo de cobre com isolamento PVC 70° 1,0 Kv 6 mm2
Condutor de proteção: Cabo de cobre com isolamento PVC 70° na cor verde 6 mm2

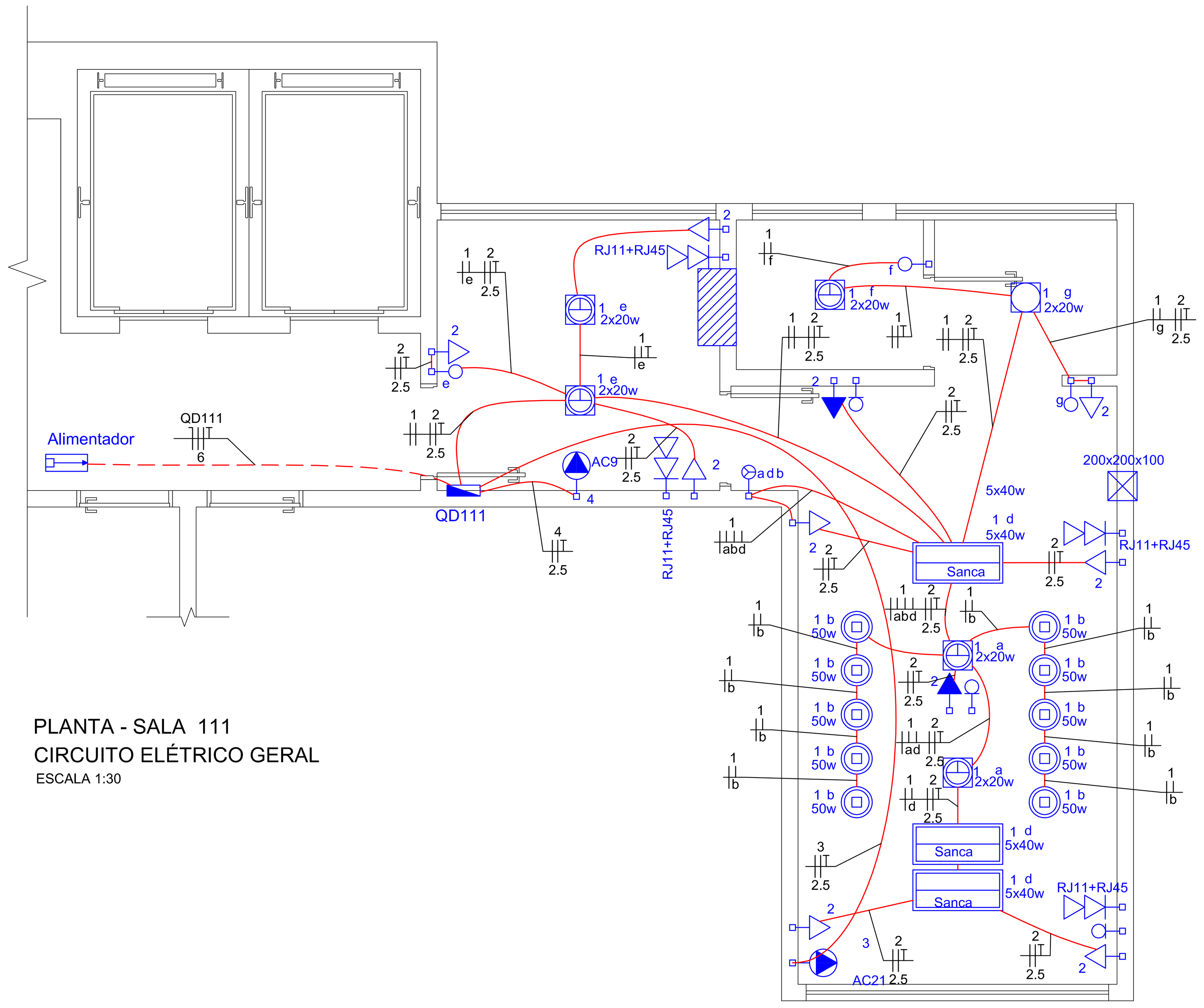

PLANTA - SALA 111
CIRCUITO ELÉTRICO GERAL
ESCALA 1:30

Quadro de Cargas (QD111)

Circuito	Descrição	Fases	Pot. - A (W)	Pot. - B (W)	In' (A)	Seção (mm2)	Disj (A)
1	Iluminação	A+B	670	670	9.4	1.5	10.0
2	Tomadas	A+B	450	450	5.7	2.5	16.0
3	Condicionador de ar sala de reunião	A+B	1400	1400	14.1	2.5	16.0
4	Condicionador de ar recepção	A+B	330	330	3.3	2.5	16.0
TOTAL		A+B	2850	2850			

Quadro de Demanda (QD111)

Tipo de carga	Potência instalada (kVA)	Fator de demanda (%)	Demanda (kVA)
Iluminação e TUG´s (Escritórios e salas comerciais)	2.66	100	2.66
Condicionador de Ar tipo Split	3.84	100	3.84
		TOTAL	6.50

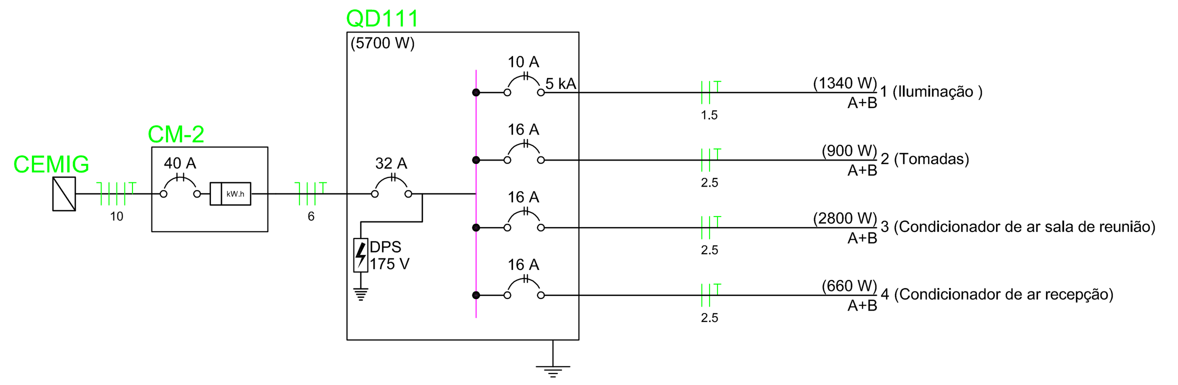

Legenda da fiação

- Nº do Circuito
- Condutores Neutro, Fase, Retorno e Terra respectivamente
- Bitola do cabo
- Eletroduto enterrado no piso
- Eletroduto na parede ou laje
- Eletroduto que sobe
- Eletroduto que desce

Quadro de Cargas (QD 102)

Circuito	Descrição	Fases	Pot. - A (W)	Pot. - B (W)	In' (A)	Seção (mm2)	Disj (A)
1	Iluminação	A+B	545	545	7.7	1.5	10.0
2	Tomadas	A+B	400	400	5.1	1.5	10.0
3	Condicionador de ar administração	A+B	1300	1300	13.1	2.5	16.0
4	Condicionador de ar supervisão	A+B	300	300	3.0	2.5	16.0
TOTAL		A+B	2545	2545			

Quadro de Demanda (QD 102)

Tipo de carga	Potência instalada (kVA)	Fator de demanda (%)	Demanda (kVA)
Iluminação e TUG´s (Escritórios e salas comerciais)	2.25	100	2.25
Condicionador de Ar tipo Split	3.56	100	3.56
		TOTAL	5.80

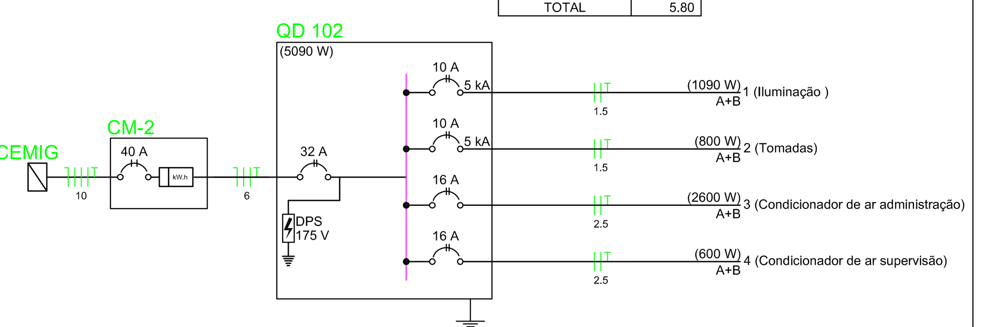

Quadro de Cargas (QD101)

Circuito	Descrição	Fases	Pot. - A (W)	Pot. - B (W)	In' (A)	Seção (mm2)	Disj (A)
1	Iluminação	A+B	355	355	4.6	1.5	10.0
2	Tomadas	A+B	500	500	6.3	2.5	16.0
3	Condicioador de ar fiscalização	A+B	1300	1300	13.1	2.5	16.0
TOTAL		A+B	2155	2155			

Quadro de Demanda (QD101)

Tipo de carga	Potência instalada (kVA)	Fator de demanda (%)	Demanda (kVA)
Iluminação e TUG´s (Escritórios e salas comerciais)	1.92	100	1.92
Condicionador de Ar tipo Split	2.89	100	2.89
		TOTAL	4.81

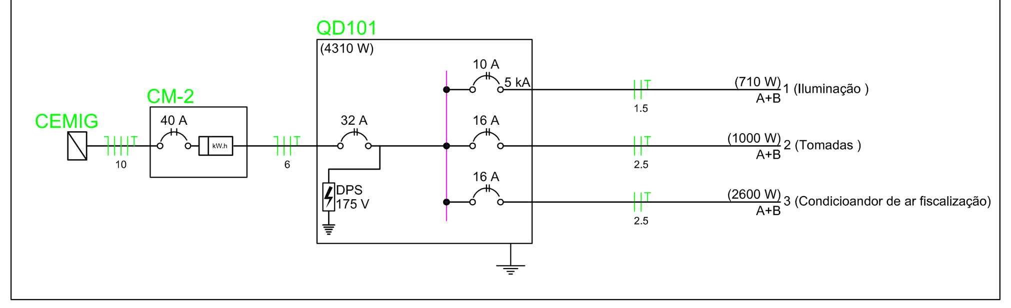

ADVERTÊNCIA

1. Quando um disjuntor ou fusível atua, desligando algum circuito ou a instalação inteira, a causa pode ser uma sobrecarga. Por isso, NUNCA troque os disjuntores ou fusíveis por outros de maior corrente (maior amperagem), simplesmente. Como regra, a troca de um disjuntor ou fusível por outro de maior corrente requer, antes, a troca dos fios e cabos elétricos, por outro de maior seção.

2. Da mesma forma, NUNCA desative ou remova a chave automática de proteção contra choque elétricos (dispositivo DR), mesmo em caso de desligamento sem causa aparente. Se os desligamentos forem frequentes e, principalmente, se as tentativas de religar a chave não tiverem êxito, isso significa, muito provavelmente, que a instalação elétrica apresenta anomalias internas, que só podem ser identificadas e corrigidas por profissionais qualificados. A DESATIVAÇÃO OU REMOÇÃO DA CHAVE SIGNIFICA A ELIMINAÇÃO DE MEDIDA PROTETORA CONTRA CHOQUES ELÉTRICOS E RISCO DE VIDA PARA OS USUÁRIOS DA INSTALAÇÃO.

3. Os disjuntores de circuitos Bipolares e Tripolares NÃO poderão ser feitos por montagem de disjuntores unipolares.

4. As barras de Neutro e de Proteção (Terra) deverão possuir número de furos com rosca, parafusos e arruelas lisa e de pressão igual ou maior que o número de circuitos.

NOTAS IMPORTANTES:

Os eletrodutos não cotados são de 25 mm

A fiação não cotada será 1,5mm2 para iluminação e 2,5mm2 para força

Os disjuntores para circuitos de motores e condicionadores de ar deverão ser curva "C" e os demais deverão ser curva "B"

DOCUMENTOS COMPLEMENTARES

1) O presente PROJETO ELÉTRICO foi elaborado com base no PROJETO BÁSICO EXECUTIVO, contemplando SITUAÇÕES: ATUAL, PROPOSTA E FUTURA, no entanto, imprescindível se faz que o proprietário da obra e serviços, solicite ao SÍNDICO do CONDOMÍNIO EDIFÍCIO CONJUNTO UBERLÂNDIA, os projetos abaixo elencados, bem como toda a documentação necessária à legalidade do do empreendimento como, e por questões estruturais e instalações gerais:

- Projeto de instalações elétricas, telefonia, som e lógica (geral do CONDOMÍNIO);
- Projeto de segurança contra incêndio e pânico - PSCIP; (geral do CONDOMÍNIO);
- Projeto de instalações HIDRÁLICAS E SANITÁRIAS (geral do CONDOMÍNIO);
- Projeto ESTRUTURAL DE CONCRETO ARMADO (geral do CONDOMÍNIO);

NOTAS E OBSERVAÇÕES GERAIS

1. COTAS EM CENTÌMETROS, NÍVEIS EM METROS;
2. QUALQUER DIVERGÊNCIA ENTRE COTAS E ESCALA GRÁFICA, PREVALECERÃO SEMPRE AS PRIMEIRAS;
3. QUALQUER ALTERAÇÃO EXECUTADA NA OBRA REFERENTE AO PRESENTE PROJETO SEM ANUÊNCIA PRÉVIA DO(s) ARQUITETO(s) E/OU ENGENHEIRO(S) AUTOR(es) DO MESMO, SERÁ OBJETO DE AÇÃO JUDICIAL, CONFORME LEI FEDERAL QUANTO AOS DIREITOS AUTORAIS, BEM COMO LEGISLAÇÃO DO CAU/BR E CONFEA/CREA;
4. FICARÁ A CARGO EXCLUSIVO DA EMPREITEIRA E/OU RESPONSÁVEL(IS) TÉCNICO(S) PELA EXECUÇÃO DAS OBRAS E SERVIÇOS DE REFORMA E ADEQUAÇÃO DO IMÓVEL, A OBSERVÂNCIA TOTAL ÀS NORMAS DA ABNT, PROJETOS DE ARQUITETURA E COMPLEMENTARES, BEM COMO ORGANIZAÇÃO DO CANTEIRO DE OBRAS, CONTEMPLANDO CADERNO DE ENCARGOS, ESPECIFICAÇÕES TÉCNICAS, E, COMUNICAR E/OU SOLICITAR AOS AUTORES DOS PROJETOS ESCLARECIMENTOS E ORIENTAÇÕES QUANTO A QUAISQUER DÚVIDAS PORVENTURA EXISTENTE, PARA QUE OS MESMOS POSSAM EM CONJUNTO ACHAREM A MELHOR SOLUÇÃO, SEM QUE COM ISSO GERE PREJUÍZOS A QUALQUER UMA DAS PARTES ENVOLVIDAS NO EMPREENDIMENTO;
5. O PROPRIETÁRIO E/OU RESPONSÁVEL PELO IMÓVEL A SER REFORMADO E ADEQUADO DEVERÁ MANTER NA OBRA, ATRAVÉS DA EMPREITEIRA E/OU RESPONSÁVEL(IS) TÉCNICO(S) PELA MESMA, PARA EFEITO DE FISCALIZAÇÃO DOS ÓRGÃOS E/OU AUTARQUIAS PÚBLICAS OS SEGUINTES DOCUMENTOS: PROJETO e AVCB DO CONDOMÍNIO DEVIDAMENTE APROVADO PELO CORPO DE BOMBEIROS, ANOTAÇÕES DE RESPONSABILIDADE TÉCNICA PERANTE O CREA - MG E/OU CAU - CONSELHO DE ARQUITETURA E URBANISMO; BEM COMO APROVAÇÃO DO PRESENTE PROJETO POR PARTE DO CONDOMÍNIO DO EDIFÍCIO CONJUNTO UBERLÂNDIA.
6. O PROPRIETÁRIO DO IMÓVEL E/OU EMPREENDIMENTO SE RESPONSABILIZA A PROVIDENCIAR E INSTALAR POR SUA CONTA EXCLUSIVA A(S) PLACA(S), CONFORME MODELO FORNECIDO PELO(S) ARQUITETO(S) E/OU ENGENHEIRO(S) AUTOR(ES) DO PROJETO, NA QUAL(IS) CONSTARÁ (ÃO) TODOS OS DADOS E INFORMAÇÕES REFERENTES AO EMPREENDIMENTO, PARA EFEITO DE FISCALIZAÇÃO POR PARTE DOS ÓRGÃOS E/OU AUTARQUIAS PÚBLICAS COMPETENTES;
7. O PRESENTE PROJETO BÁSICO E EXECUTIVO FOI ELABORADO DE ACORDO COM O CONTRATO N. 004/2014 E ORDEM DE COMPRA / SERVIÇO Nº 015/2014 DATADOS DE 18/03/2014, BEM COMO DO PRIMEIRO TERMO ADITIVO DE 28/07/2014;
8. POR TRATAR-SE DE INTERVENÇÃO E/OU ADEQUAÇÃO DE IMÓVEL DATADO DA DÉCADA DE 1970, E DEVIDO A NÃO EXISTÊNCIA DE PROJETOS DE ARQUITETURA E COMPLEMENTARES DO EMPREENDIMENTO DENOMINADO CONDOMÍNIO DO EDIFÍCIO CONJUNTO UBERLÂNDIA, O PRESENTE PROJETO BÁSICO E EXECUTIVO FOI ELABORADO PELA EQUIPE DE ARQUITETOS E ENGENHEIROS DA EMPRESA ENGEPLAN CONSULTORIA, APÓS VISTORIA E VARREDURA COMPLETA INCLUSIVE COM RELATÓRIO FOTOGRÁFICO E MEDIDAS TIRADAS "*IN IOCO*", NO ENTANTO, COMPETE AO(S) RESPONSÁVEL (IS) TÉCNICO(S) PELA EXECUÇÃO DAS OBRAS E SERVIÇOS, OBSERVAR QUE TODAS AS INSTALAÇÕES ELÉTRICAS E HIDRÁULICAS EXISTENTES SERÃO TOTALMENTE SUBSTITUÍDAS E DE ACORDO COM AS NORMAS DA ABNT, UTILIZANDO-SE MATERIAIS DE PRIMEIRA QUALIDADE, COMO TAMBÉM CONFERÊNCIA TOTAL DE DIMENSÕES DOS AMBIENTES, OU SEJA, LARGURA, COMPRIMENTO E ALTURA DE PÉ-DIREITO, E TER O CUIDADO PARA NÃO SOBRECARREGAR AS LAJES COM CARGAS EXCESSIVAS, ALÉM DO PERMITIDO EM NORMAS DA ABNT E DE ACORDO COM O PROJETO ESTRUTURAL GERAL DO PRÉDIO, E, EM CASO DE DÚVIDAS, QUE SEJA REALIZADA AS DEVIDAS PROVAS DE CARGA ATESTADAS POR PROFISSIONAIS ESPECIALIZADOS.
9. COMPETE TAMBÉM AO(S) RESPONSÁVEL(IS) TÉCNICO(S) PELA EXECUÇÃO DAS OBRAS E SERVIÇOS, TODA A RESPONSABILIDADE EM NÃO PROCEDEREM NENHUMA INTERVENÇÃO DO PONTO DE VISTA ESTRUTURAL E DAS INSTALAÇÕES , QUE POSSAM COMPROMETER A EDIFICAÇÃO COMO UM TODO, E GARANTIR A INTEGRIDADE FÍSICA DOS TÉCNICOS E OPERÁRIOS DURANTE AS OBRAS E SERVIÇOS, BEM COMO DA POPULAÇÃO EM GERAL, SEJA ELA INTERNA OU EXTERNA, INCLUISIVE AOS TRASEUNTES QUE CIRCULAM PELOS PASSEIOS E LOGRADOUROS PÚBLICOS, PORTANTO, FICA DESDE JÁ SINALIZADO PELA EQUIPE ENGEPLAN CONSULTORIA, NAS PESSOAS DE SEUS RESPONSÁVEIS TÉCNICOS E AUTORES DO PROJETO BÁSICO E EXCECUTIVO, QUE O(S) RT(S) DE EXECUÇÃO DEVERÃO OBEDECER E ATENDER TODAS AS NORMAS DA ABNT, BEM COMO ÀS LEGISLAÇÕES: URBANAS, AMBIENTAIS, SEGURANÇA E MEDICINA DO TRABALHO, DENTRE OUTRAS, INCLUSIVE ÀS NORMAS REGULAMENTADORAS - NRs DO MINISTÉRIO DO TRABALHO.
10. O PROPRIETÁRIO DO IMÓVEL A SER REFORMADO E/OU ADEQUADO EM TERMOS DE ARQUITETURA DE INTERIORES, BEM COMO SEU(S) RESPONSÁVEL(IS) TÉCNICO(S) PELA EXECUÇÃO DAS OBRAS E SERVIÇOS DE INTERVENÇÃO, SERÃO OS ÚNICOS E EXCLUSIVOS RESPONSÁVEIS POR QUAISQUER DANOS E/OU SINISTROS QUE PORVENTURA VENHA OCORRER TANTO NA EDIFICAÇÃO EM GERAL, COMO TAMBÉM A TERCEIROS, ISENTANDO-SE ASSIM A EMPRESA ENGEPLAN CONSULTORIA E OS SEUS PREPOSTOS E AUTORES DO PROJETO BÁSICO E EXECUTIVO DE QUALQUER RESPONSABILIDADE CÍVIL E CRIMINAL, SUJEITANDO-SE A PERDAS E DANOS POR PARTE DOS MESMOS E DE TERCEIROS.
11. A EMPRESA ENGEPLAN CONSULTORIA E SEUS RESPONSÁVEIS TÉCNICOS, ESTÃO A DISPOSIÇÃO DO PROPRIETÁRIO E/OU CONTRATANTE DO PRESENTE PROJETO BÁSICO E EXECUTIVO, CASO JULGUEM NECESSÁRIO, A CONTATAÇÃO DOS MESMOS PARA PRESTAÇÃO DOS SERVIÇOS DE FISCALIZAÇÃO, COORDENAÇÃO, CONSULTORIA E/OU SUPERVISÃO TÉCNICA DAS OBRAS E SERVIÇOS DE REFORMA E/OU ADEQUAÇÃO CONSTANTES DO PRESENTE PROJETO, HAJA VISTA, QUE TAL PROCEDIMENTO REPRESENTA CUSTO/BENEFÍCIO EM TERMOS DE MAIOR GARANTIA QUANTO ÀS QUESTÕES TÉCNICAS E ADMINSITRATIVAS EM OBSERVÂNCIA À LEGISLAÇÃO E METODOLOGIA DE TRABALHO.

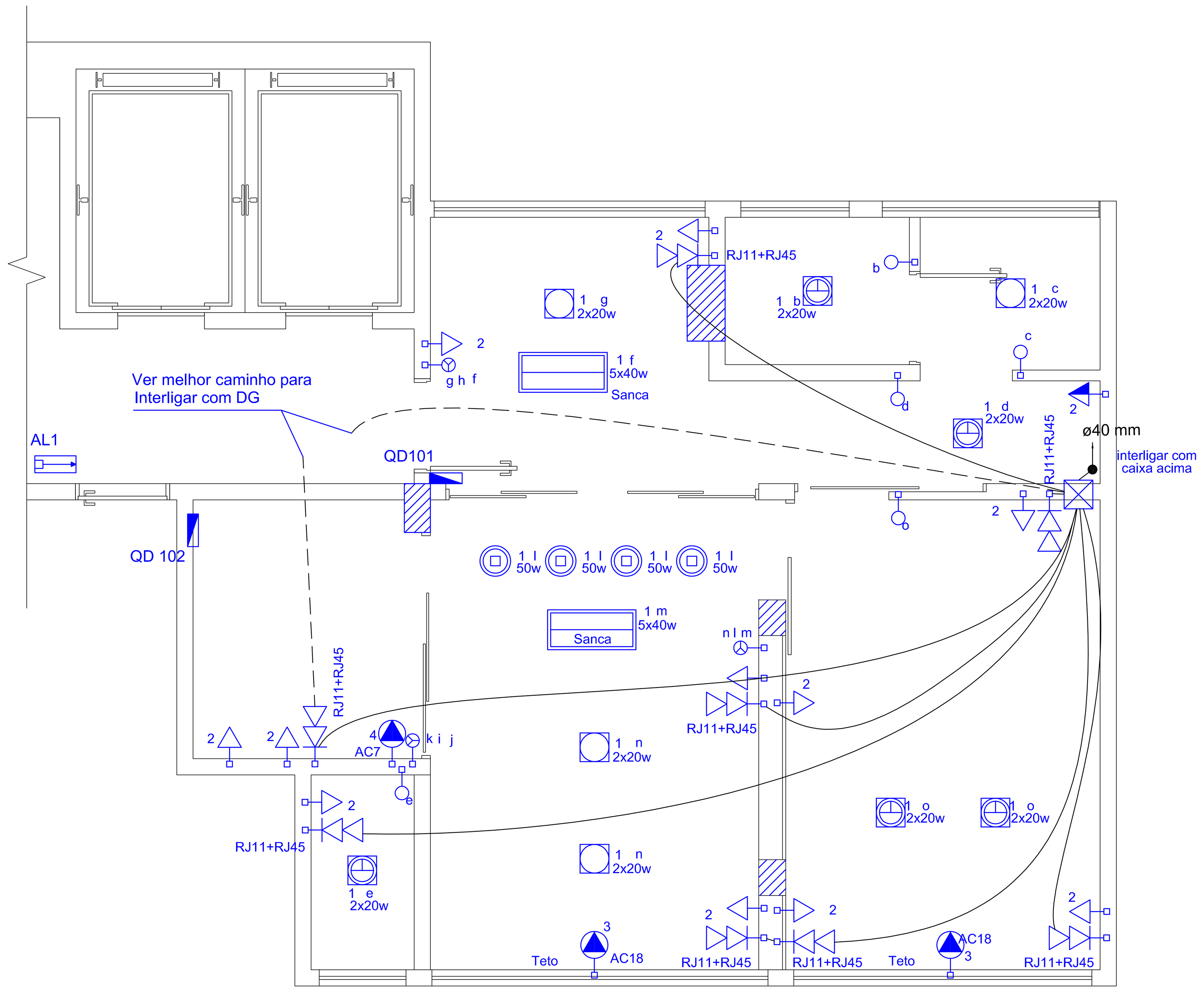

PLANTA - SALAS 101 E 102
REDE ESTRUTURADA E ANTENA
ESCALA 1:30

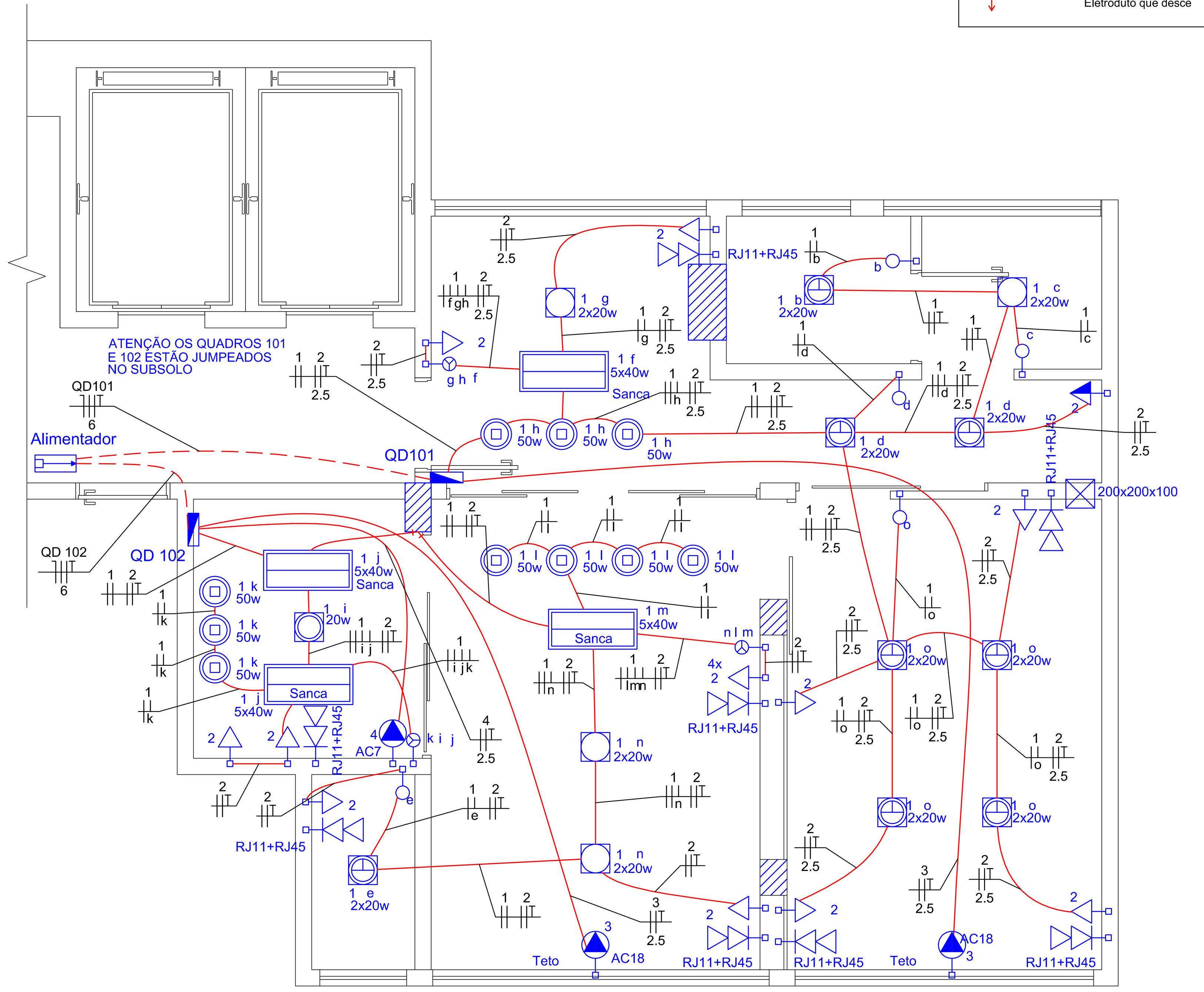

PLANTA - SALAS 101 E 102
CIRCUITO ELÉTRICO GERAL
ESCALA 1:30

Legenda das indicações

RJ11+RJ45	Placa 4x4 - Tomada retangular RJ45 + telefone RJ11
AC18	Uso especifico - Condicionador de ar 18000BTU
AC7	Uso especifico - Condicionador de ar 7000BTU
4x	Tomada hexagonal - 2P+T 10 A (quadrupla) - baixa
Sanca	Tubular comum - embutir - 5x40 W - Sanca (Ver projeto)

Legenda

200x200x100	Caixa de passagem de embutir na parede
	Entrada de serviço subterrânea
e	Interruptor simples 1 tecla - 1,10m do piso
f	Interruptor simples 3 teclas - 1,10m do piso
1 g 2x20w	Luminária p/ 2 fluor. compacta c/ reator - sobrepor
1 i 20w	Luminária p/ lâmp. fluor. compacta c/ reator - embutir teto
	Luminária p/ lâmp. fluor. compacta c/ reator - embutir teto
1 Sanca j 5x40	Luminária p/ lâmp. fluor. tubular - embutir
1 k 50	Luminária p/ lâmp. halógena dicróica - sobrepor
	Quadro de distribuição - sobrepor a 1,50m do piso
4	Ponto para condicionador de ar 2P+T a 2,20m do piso
2	Tomada hexagonal - 2P+T 10 A a 0,30m do piso
2	Tomada hexagonal - 2P+T 10 A a 1,10m do piso
RJ11+RJ45	Tomada rede lógica e telefone a 0,30m do piso em caixa 4x4

LETRA	DATA	ALTERAÇÕES	VISTO

DIREITOS AUTORAIS RESERVADOS AO ARQUITETO E URBANISTA HERMILON MIRANDA MOTA CAU / BR - A28057-7. CONFORME LEI FEDERAL 5.194 - ART. 17 e 18.

APROVAÇÃO / CRESS - MG E CONDOMÍNIO CONJUNTO UBERLÂNDIA:

PROJETO ELÉTRICO
NOVA SEDE DO CRESS / MG - 6ª R
CONSELHO REGIONAL DE SERVIÇO SOCIAL - 6ª REGIÃO

TÍTULO: PROJETO ELÉTRICO PARA REFORMA E ADEQUAÇÃO DE 03 (TRÊS) SALAS COMERCIAIS DESTINADAS A NOVA SEDE DO CRESS / MG - 6ª R - SECCIONAL UBERLÂNDIA

LOCAL: AV. AFONSO PENA, 547 - CONDOMÍNIO EDIFÍCIO CONJUNTO UBERLÂNDIA SALAS 101, 102 e 111 - CENTRO - UBERLÂNDIA - MG

PROPRIETÁRIO: CONSELHO REGIONAL DE SERVIÇO SOCIAL - 6ª REGIÃO

ENGEPLAN CONSULTORIA

ASSINATURAS:

PROPRIETÁRIO: CONSELHO REGIONAL DE SERVIÇO SOCIAL - 6ª REGIÃO
CNPJ: 17.383.712/0001-30

AUTOR PROJETO: AMENO VILELA CARVALHO NETO
ENGENHEIRO ELETRICISTA
CREA - 70294/D MG

R.T. EXECUÇÃO:

América Projetos Complementares
Ameno Vilela
Engenheiro Eletricista
CREA 70294/D-MG
projetos@americaprojetos.com.br
Fones: (34) 3255-0621 / 9996-8275

PROJETO Nº: 004/2014

ÁREAS:
SALAS 101 E 102 (10º PAVIMENTO)....47,82m2
SALA 111 (11º PAVIMENTO)....26,85m2
ÁREA TOTAL DAS SALAS UNIFICADAS....74,67m2

FOLHA:	DESENVOLVIMENTO:	DATA:	CONTEÚDO:
ÚNICA	Ameno Vilela	27/10/2014	**Planta baixa sala 101,102 e 111 Pontos, Quadro de carga, Diagrama unifilar Carga Instalada, Demanda provável**
	ESCALAS: INDICADAS	ARQ. CAD: 2014Hermilon	

Arquivo: 2014Hermilon
Salvo em: 27/10/2014
Tam. Folha: A0 (841 x 1189mm)
Plotado em: 27/10/2014 -